SLIMLINER

Field Cut Guide for 701956-XWL461

SlimLINER

Field Cuts

WARNING: Failure to strictly follow these instructions may subject the installer or others to personal injury. Failure to strictly follow these instructions will also void the manufacturer's warranties and may cause risk of fire, product damage, damage to property, and injury to persons. Please read all warnings contained below and follow all instructions carefully. **ATTENTION:** Le non-respect des instructions peut exposer l'installateur ou d'autres personnes à des blessures corporelles. Ce non-respect des instructions annule également les garanties du fabricant et peut entraîner des risques d'incendie, d'endommagement du produit, de dommages des matériaux ou de blessures corporelles. Veuillez lire attentivement l'ensemble des recommandations ci-dessous et appliquer méthodiquement toutes les instructions.

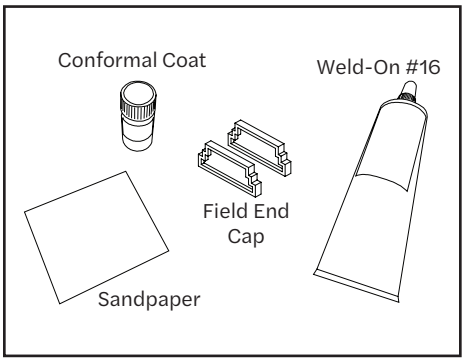

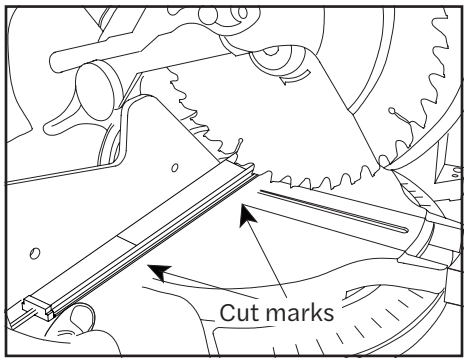

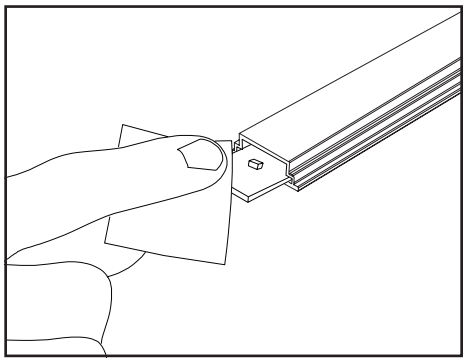

1. **Gather materials:** Sandpaper, Weld-On #16, conformal coat for sealing edge of LED board (Humiseal 1B73 or Electrolube APL), and acrylic field end cap.

2. **Cutting custom lengths:** Each SlimLINER can be cut in field—for two (2) usable sides—in approximate 5.5" (140 mm) increments. If a custom length is required, use a power miter saw to make a clean, straight cut on black cut line. **NOTE:** Perpendicular cuts ONLY. Set miter saw to 0º. No angled cuts. After cutting, each piece will still light if connected to power.

3. **Deburr LED board and extrusion:** Gently pull LED board out of extrusion about 0.25" (6 mm). Deburr cut-end of LED Board and SlimLINER extrusion with enclosed sandpaper. Make sure to remove all debris from LED board and extrusion.

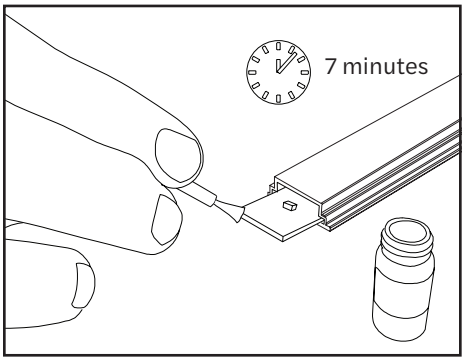

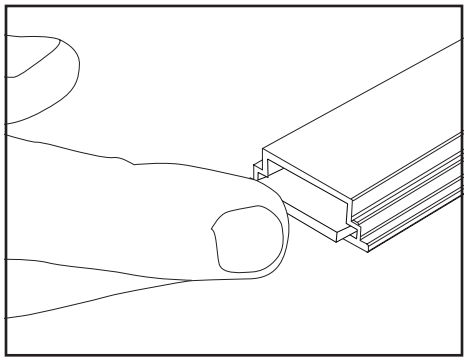

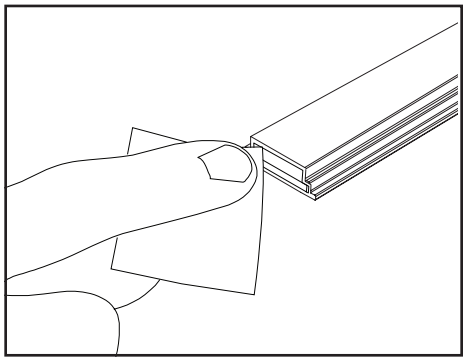

4. **Seal end of LED board with conformal coat:** Brush conformal coat (Humiseal 1B73 or Electrolube APL) onto cut edge of LED board to seal from moisture. Allow to dry for 7 minutes. Do not apply conformal coat to cut edge of extrusion or end cap.

5. **Push PCB back into extrusion:** After conformal coat has dried for at least 7 minutes, press circuit board as far into tube as it will go.

6. **Clean extrusion:** Ensure end of extrusion is clean and free of any foreign material. If any conformal coat adhered to extrusion, gently sand off. Avoid sanding edge of LED board.

WARNING: It is important to follow and review the safety instructions and MSDS for Weld-On #16 solvent cement packaging and Humiseal 1B73 or Electrolube APL conformal coats. Follow all safety instructions on Weld-On #16 packaging.
Humiseal 1B73 MSDS available at http://www.humiseal.com/
Electrolube APL MSDS available at https://electrolube.com/
Weld-On #16 MSDS available at http://www.ipscorp.com/

AVERTISSEMENT: Il est important de suivre et de revoir les instructions de sécurité et la fiche signalétique pour les emballages de colle à solvant Weld-On # 16 et les couches conformes Humiseal 1B73 ou Electrolube APL. Suivez toutes les instructions de sécurité sur l'emballage Weld-On # 16.
Humiseal 1B73 MSDS disponible à http://www.humiseal.com/
Electrolube APL MSDS disponible sur https://electrolube.com/
Weld-On # 16 MSDS disponible à http://www.ipscorp.com/

PRINCIPAL SLOAN
A Principal Industries Company

SLIMLINER

Field Cut Guide for 701956-XWL461

SlimLINER

Field Cuts (cont.)

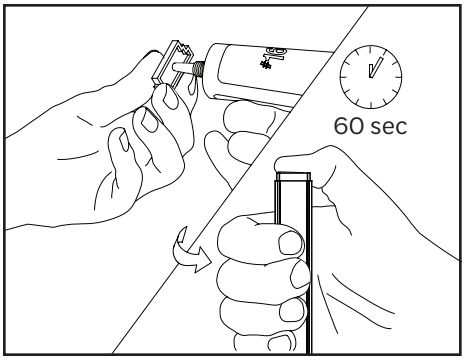

7. **Cap custom cut lengths:** Clean any debris from cut end and ensure that any exposed wires are not in contact with each other (trim wires if necessary). Apply IPS Weld-On #16 to entire rim of SlimLINER field end cap and bond to cut end of SlimLINER segment. Apply pressure to end cap for 60 seconds to ensure a strong bond.

NOTE: After cutting a custom length, any piece with black and red wires protruding from original end cap will still light.

CAUTION: It is important to review and follow safety instructions on IPS Weld-On #16 packaging.
ATTENTION: Il est important de lire et de suivre les consignes de sécurité d'IPS. Emballage à souder n º 16.

WARNING: Field end caps must not have any gaps which would allow water penetration. Ensure end cap completely seals end of SlimLINER section. **AVERTISSEMENT:** Les capuchons d'extrémité de champ ne doivent pas comporter d'espaces pouvant permettre la pénétration de l'eau. Assurez-vous que le capuchon d'extrémité scelle complètement l'extrémité de la section SlimLINER.

WARNING: Field end cap must create a water tight seal. All debris must be removed to promote a good end cap bond and to avoid electrical failure. Use of other types of saws and/or use of a dull blade may lead to chipping or cracking of extrusion or create a cut that cannot be sealed resulting in product failure. Ensure extrusion bonding surface is clean. Contaminants or any adhesive other than Weld-On #16 on this surface may lead to poor bonding, water ingress, and product failure. Product failures resulting from failure to strictly follow field cut instructions are not covered by any product warranty. **AVERTISSEMENT:** Le capuchon d'extrémité doit créer un joint étanche à l'eau. Tous les débris doivent être enlevés pour favoriser une bonne liaison du capuchon et éviter les pannes électriques. L'utilisation d'autres types de scies et / ou l'utilisation d'une lame émoussée peut entraîner l'écaillement ou la fissuration de l'extrusion ou créer une coupe qui ne peut pas être scellée, entraînant une défaillance du produit. Assurez-vous que la surface de collage par extrusion est propre. Les contaminants ou tout adhésif autre que Weld-On 16 sur cette surface peuvent entraîner une mauvaise adhérence, une infiltration d'eau et une défaillance du produit. Les défaillances du produit résultant du non-respect scrupuleux des instructions de découpe sur site ne sont couvertes par aucune garantie du produit.

E215393 241542 RoHS Compliant

Customer service and technical support
principalsloan.com
325.227.4577
3490 Venture Dr., San Angelo, TX 76905

PRINCIPAL SLOAN
A Principal Industries Company